第３４回
濱谷杯争奪むつ市卓球選手権大会

と き　　令和３年３月７日（日）　午前９時
ところ　　むつマエダアリーナ

わたしの
ささやかな願い

下北地方に埋もれている
宝石の輝きを発見し
それを大切に伝えて
いきたいものです

2009年10月10日

濱　谷　一　梅

主催　むつ市卓球協会
共催　下北地方中学校体育連盟
後援　むつ市教育委員会

濱谷杯争奪むつ市卓球選手権大会
制　定　の　趣　旨

むつ市卓球協会会長濱谷一梅氏は、昭和２９年より協会役員として活躍。

昭和３９年会長に就任されて以来、協会の組織体制強化、卓球人口の拡大及び選手の強化育成を図り、むつ市卓球界の発展に多大なる貢献されました。

その功績によって当市の卓球は、伝統あるスポーツとして定着し、今日に至っておりますことは卓球関係者一同、誇りとするところであります。

よって、むつ市卓球協会会員一同は、濱谷一梅氏の功績を讃え、ここに「濱谷杯争奪むつ市卓球選手権大会」を制定したものであります。

昭和６３年　１月

濱 谷 一 梅 氏　略 歴

大正１５年４月１０日大湊町に生れ、昭和２３年慶応義塾大学経済学部卒業。

むつ市の収入役、助役を歴任。在任中、部下の能力開発と人事管理に手腕を発揮し、行政マンとして職員の信望を得る。

浜谷英語塾塾長。英語教育歴は実に６０年以上。外遊歴は２０数回に及ぶ。

小説、随筆、経済評論等に健筆を振るい、美術、歴史にも造詣が深い。主な小説等として、「鮫吉物語J、「吏員日記」〔上・下)、「恐山麓寛寛政戯讀」、「山茶花」がある。

随想集に「一通の書簡」、美術史論文に「いま、なぜ喜多武四郎か」、「寒泉・喜多武四郎考」、「自註十句」、監修にW・Pa.ch著「荻原守衛」、翻訳にF・ロートン著「オーギユスト・ロダンの生涯と作品」等がある。

また、スポーツ通であることでも有名で、長年むつ市卓球協会会長、名誉会長を務める。卓球選手として活躍し、全日本卓球選手権大会出場の経歴を持つ。日本卓球協会段位認定６段。

主な表彰歴として、平成３年度日本卓球協会功労賞、平成８年度むつ市スポーツ賞、平成１０年度むつ市文化賞、平成１１年度青森県文化賞及び平成１４年度青森県褒賞の受賞がある。

平成２２年８月２７日御逝去８４歳。

次　　第

【開　会　式】　　（午前９時）

１	役員選手整列	
２	開式通告	
３	大会長あいさつ	むつ市卓球協会会長　馬場重利
４	競技上の注意	審判長　岩崎洋児
５	閉式通告	

【閉　会　式】

１	役員選手整列	
２	開式通告	
３	成績発表並びに表彰	
４	閉会のあいさつ	むつ市卓球協会会長　馬場重利
５	閉式通告	

大　会　役　員

顧問	川島弘子			
参与	川仁美徳	工藤一郎	鳴海　萍	工藤昭治
	川西宏樹			
大会長	馬場重利			
副大会長	岩本浩也	工藤光正	佐々木規穂	秋田　晃

競　技　役　員

審判長	岩崎洋児			
副審判長	稲寺隆司			
競技委員長	坂本芳博			
副競技委員長	齊藤秋子			
競技委員	阿部裕司	大島幸悦	菊池　修	菊池哲次
	工藤知彦	櫻井以文	佐々木伸治	杉山泰史
	船場永幸	室瀬哲之		
総務委員長	藤田　修			
総務委員	高石武實	工藤寿満緒	阿部貴裕	猪狩奉平
	池田由美子	蛯子丈史	大場達也	長内人志
	甲　睦雄	菊池　周	菊池　亘	岸　健一郎
	幸島良洋	後藤　平	坂本謙二	佐藤甲太
	真田久子	杉山雄吾	祐川明生	中里文俊
	中村徳郎	橋本将太	福田魁斗	布施昭則
	船場永敏	古山裕貴	宮崎友吾	柳谷徳一
	木曜卓球クラブ			
記録進行	稲寺正人	齊藤秋子	坂本幸也	佐々木伸治
	藤田　修	船場永幸		

第３３回の記録

令和元年１２月８日

種目＼順位		第　１　位	第　２　位	第　３　位	
小学生の部	男　子	山路太陽 （ＡＳＪ）	太田一平 （佐井ＴＴ）	太田和水 （佐井ＴＴ）	川野竜煌 （川内小学校）
	女　子	村田莉桜 （ﾄﾑ･ｽﾎﾟｰﾂｸﾗﾌﾞ）	三國藍璃 （ﾄﾑ･ｽﾎﾟｰﾂｸﾗﾌﾞ）	中村澪 （むつ卓翔会）	小山菜々香 （青森ＴＬクラブ）
中学生の部	男　子	鈴木奨 （青森ＴＬクラブ）	工藤孝太朗 （神山ＴＴＣ）	鹿島脩平 （佐井中学校）	佐々木力松 （青森ＴＬクラブ）
	女　子	太田小雪 （佐井中学校）	三國海藍 （泊中学校）	蛯名歩来 （東北卓心会）	小鹿杏梨 （むつ卓翔会）
一般の部	男　子	菊地澄冬 （むつ工業高校）	津島俊章 （むつ卓翔会）	鈴木友徳 （青森ＴＬクラブ）	稲寺正人 （むつ卓翔会）
	女　子	山口真紀 （ＭＴＣ）	濱田星空 （大湊高校）	中村颯来 （大湊高校）	赤石亜利沙 （六ヶ所村医療ｾﾝﾀｰ）

第３４回の記録

令和３年３月７日

種目＼順位		第　１　位	第　２　位	３　位	第
小学生の部	男　子	太田和水 （佐井ＴＴ）	宮澤倫太 （佐井ＴＴ）	松谷陸徒 （佐井ＴＴ）	西塚悠人 （ﾄﾑ･ｽﾎﾟｰﾂｸﾗﾌﾞ）
	女　子	舘椿姫 （むつ卓翔会）	工藤美咲 （ﾄﾑ･ｽﾎﾟｰﾂｸﾗﾌﾞ）	中村澪 （むつ卓翔会）	中村心 （ﾄﾑ･ｽﾎﾟｰﾂｸﾗﾌﾞ）
中学生の部	男　子	太田一平 （佐井中学校）	津島翔大 （むつ卓翔会）	竹川敦貴 （田名部中学校）	鹿島脩平 （佐井中学校）
	女　子	猪狩夏希 （大平中学校）	丸山琴花 （大平中学校）	村田莉桜 （大平中学校）	後藤夢 （大平中学校）
一般の部	男　子	坂本幸也 （むつ卓翔会）	福田魁斗 （わかたかナイター）	稲寺正人 （むつ卓翔会）	坂下聡一朗 （わかたかナイター）
	女　子	飯田芳子 （わかたかナイター）	二本柳美雪 （まきの子ＴＴＣ）	宮川千雪 （まきの子ＴＴＣ）	佐々木真由美 （まきの子ＴＴＣ）

第34回濱谷杯争奪むつ市卓球選手権大会　　2021/03/07 むつマエダアリーナ

小学生男子シングルス

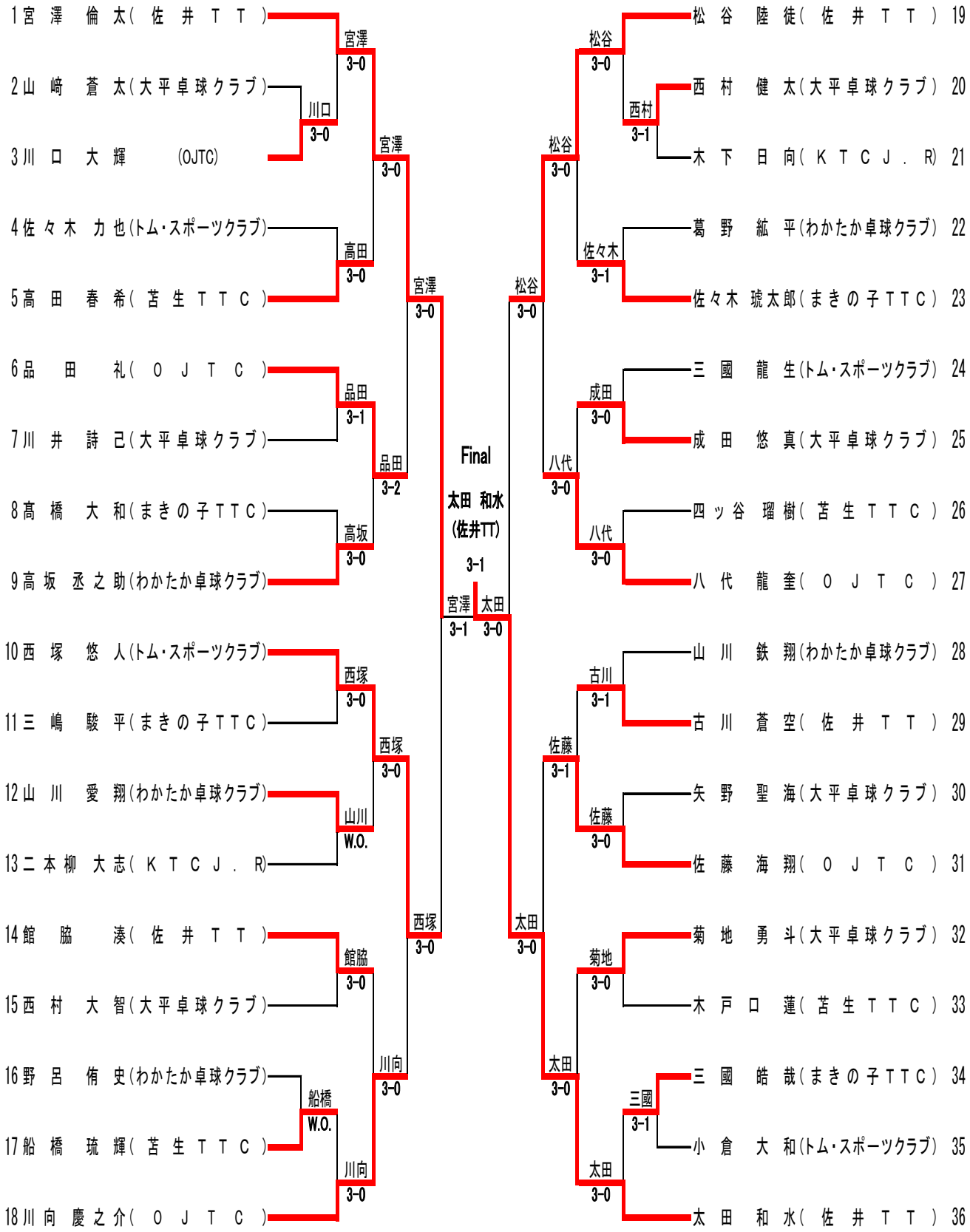

小学生女子シングルス

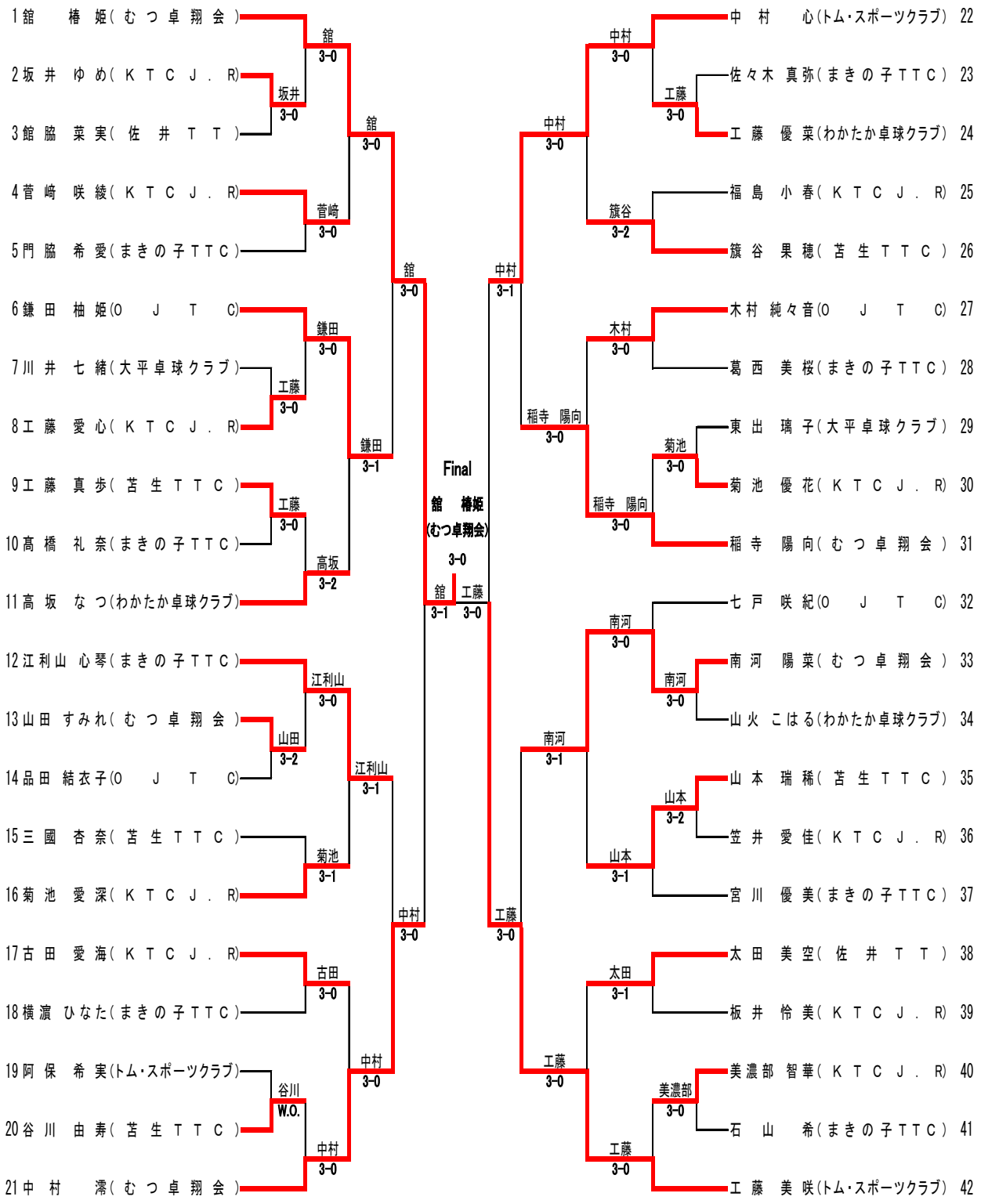
1 舘　椿　姫（むつ卓翔会）
2 坂井　ゆめ（ＫＴＣＪ．Ｒ）
3 館脇　菜実（佐井ＴＴ）
4 菅崎　咲綾（ＫＴＣＪ．Ｒ）
5 門脇　希愛（まきの子ＴＴＣ）
6 鎌田　柚姫（ＯＪＴＣ）
7 川井　七緒（大平卓球クラブ）
8 工藤　愛心（ＫＴＣＪ．Ｒ）
9 工藤　真歩（苫生ＴＴＣ）
10 高橋　礼奈（まきの子ＴＴＣ）
11 高坂　なつ（わかたか卓球クラブ）
12 江利山　心琴（まきの子ＴＴＣ）
13 山田　すみれ（むつ卓翔会）
14 品田　結衣子（ＯＪＴＣ）
15 三國　杏奈（苫生ＴＴＣ）
16 菊池　愛深（ＫＴＣＪ．Ｒ）
17 古田　愛海（ＫＴＣＪ．Ｒ）
18 横濵　ひなた（まきの子ＴＴＣ）
19 阿保　希実（トム・スポーツクラブ）
20 谷川　由寿（苫生ＴＴＣ）
21 中村　澪（むつ卓翔会）
館 3-0
坂井 3-0
菅崎 3-0
鎌田 3-0
工藤 3-0
工藤 3-0
高坂 3-2
江利山 3-0
山田 3-2
菊池 3-1
古田 3-0
谷川 W.O.
中村 3-0
館 3-0
鎌田 3-1
江利山 3-1
中村 3-0
館 3-0
Final
館　椿姫
(むつ卓翔会)
3-0
館 3-1　工藤 3-0
中村 3-1
工藤 3-0
中村 3-0
稲寺　陽向 3-0
南河 3-1
工藤 3-0
中村 3-0
工藤 3-0
簗谷 3-2
木村 3-0
稲寺　陽向 3-0
南河 3-0
山本 3-1
太田 3-1
工藤 3-0
菊池 3-0
南河 3-0
山本 3-2
美濃部 3-0
工藤 3-0
中　村　心（トム・スポーツクラブ）22
佐々木　真弥（まきの子ＴＴＣ）23
工藤　優菜（わかたか卓球クラブ）24
福島　小春（ＫＴＣＪ．Ｒ）25
簗谷　果穂（苫生ＴＴＣ）26
木村　純々音（ＯＪＴＣ）27
葛西　美桜（まきの子ＴＴＣ）28
東出　璃子（大平卓球クラブ）29
菊池　優花（ＫＴＣＪ．Ｒ）30
稲寺　陽向（むつ卓翔会）31
七戸　咲紀（ＯＪＴＣ）32
南河　陽菜（むつ卓翔会）33
山火　こはる（わかたか卓球クラブ）34
山本　瑞稀（苫生ＴＴＣ）35
笠井　愛佳（ＫＴＣＪ．Ｒ）36
宮川　優美（まきの子ＴＴＣ）37
太田　美空（佐井ＴＴ）38
板井　怜美（ＫＴＣＪ．Ｒ）39
美濃部　智華（ＫＴＣＪ．Ｒ）40
石山　希（まきの子ＴＴＣ）41
工藤　美咲（トム・スポーツクラブ）42

中学生男子シングルス

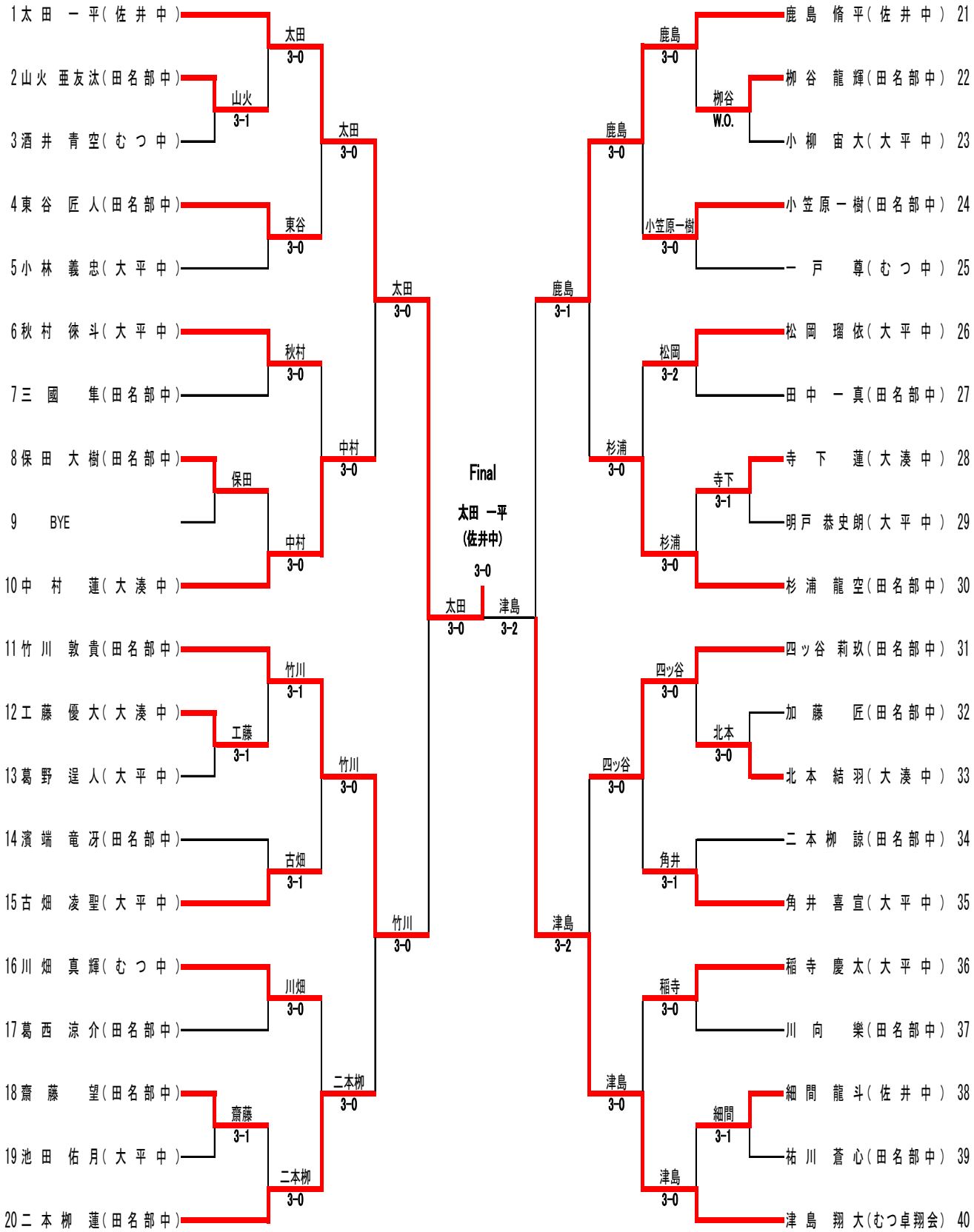
1 太田 一平（佐井中）
2 山火 亜友汰（田名部中）
3 酒井 青空（むつ中）
4 東谷 匠人（田名部中）
5 小林 義忠（大平中）
6 秋村 徠斗（大平中）
7 三國 隼（田名部中）
8 保田 大樹（田名部中）
9 BYE
10 中村 蓮（大湊中）
11 竹川 敦貴（田名部中）
12 工藤 優大（大湊中）
13 葛野 逞人（大平中）
14 濱端 竜冴（田名部中）
15 古畑 凌聖（大平中）
16 川畑 真輝（むつ中）
17 葛西 涼介（田名部中）
18 齋藤 望（田名部中）
19 池田 佑月（大平中）
20 二本柳 蓮（田名部中）
山火 3-1
東谷 3-0
保田
工藤 3-1
古畑 3-1
齋藤 3-1
太田 3-0
秋村 3-0
中村 3-0
中村 3-0
竹川 3-1
竹川 3-0
川畑 3-0
二本柳 3-0
二本柳 3-0
太田 3-0
太田 3-0
竹川 3-0
Final
太田 一平
（佐井中）
3-0
太田 3-0
津島 3-2
鹿島 3-1
鹿島 3-0
鹿島 3-0
柳谷 W.O.
小笠原一樹 3-0
松岡 3-2
杉浦 3-0
寺下 3-1
杉浦 3-0
四ッ谷 3-0
四ッ谷 3-0
北本 3-0
角井 3-1
津島 3-2
稲寺 3-0
津島 3-0
細間 3-1
津島 3-0
21 鹿島 脩平（佐井中）
22 柳谷 龍輝（田名部中）
23 小柳 宙大（大平中）
24 小笠原一樹（田名部中）
25 一戸 尊（むつ中）
26 松岡 瑠依（大平中）
27 田中 一真（田名部中）
28 寺下 蓮（大湊中）
29 明戸 恭史朗（大平中）
30 杉浦 龍空（田名部中）
31 四ッ谷 莉玖（田名部中）
32 加藤 匠（田名部中）
33 北本 結羽（大湊中）
34 二本柳 諒（田名部中）
35 角井 喜宣（大平中）
36 稲寺 慶太（大平中）
37 川向 樂（田名部中）
38 細間 龍斗（佐井中）
39 祐川 蒼心（田名部中）
40 津島 翔大（むつ卓翔会）

第34回濱谷杯争奪むつ市卓球選手権大会　　2021/03/07 むつマエダアリーナ

中学生女子シングルス

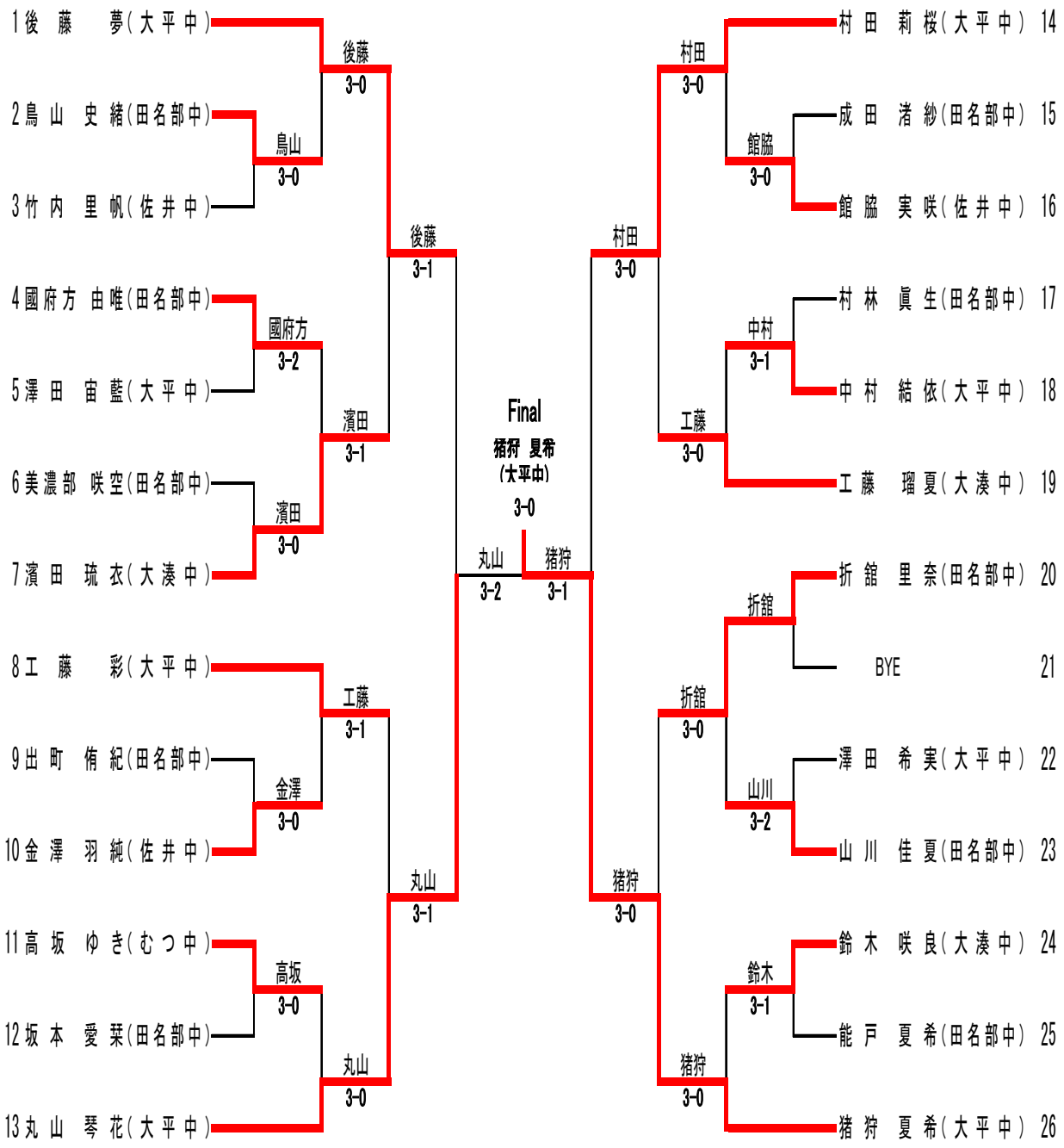

第34回濱谷杯争奪むつ市卓球選手権大会　　2021/03/07 むつマエダアリーナ

一般男子シングルス

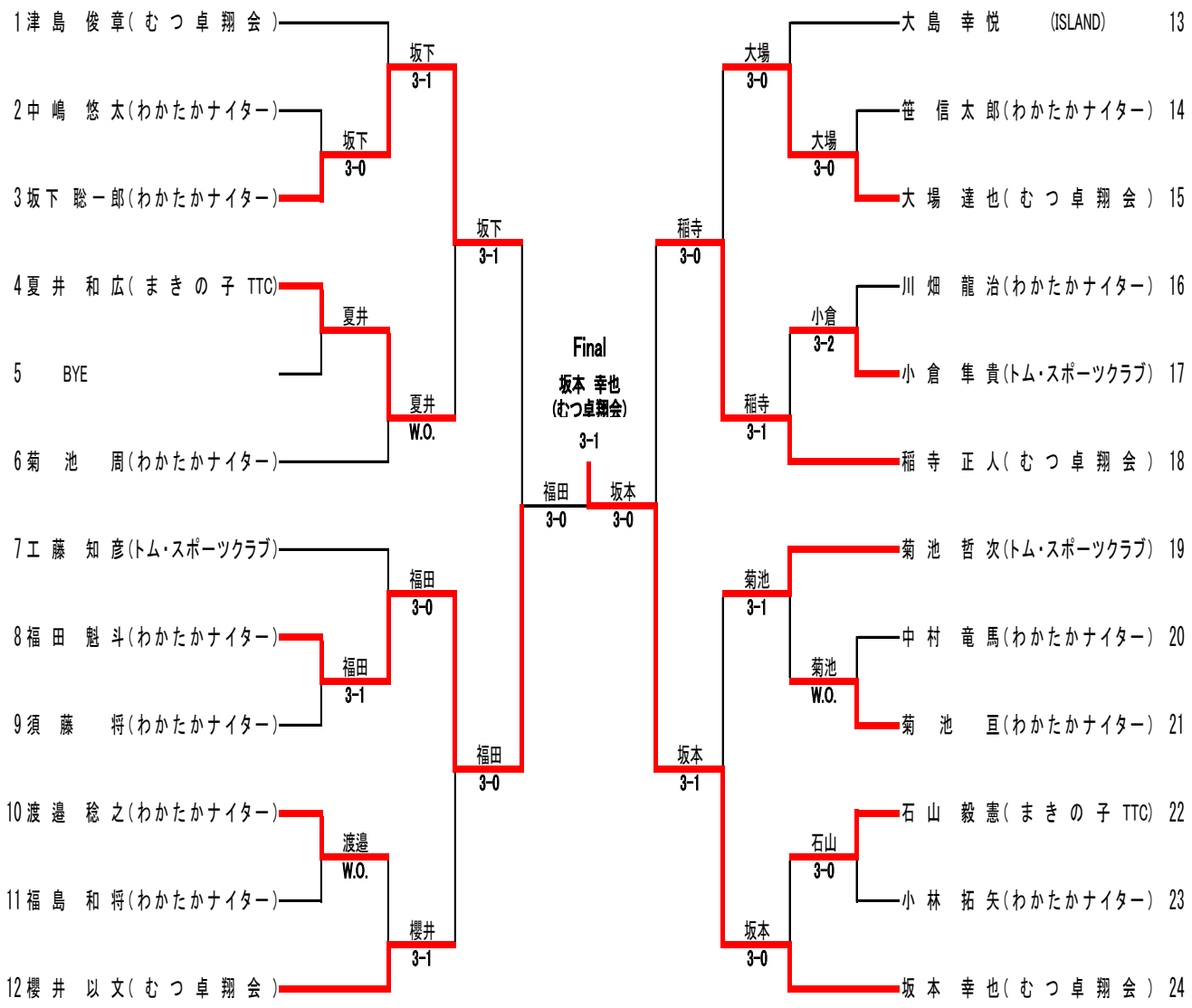

第34回濱谷杯争奪むつ市卓球選手権大会　　令和3年3月7日　むつマエダアリーナ

一般女子シングルス

氏　　名(所　属)	1 飯　田	2 二本柳	3 宮　川	4 佐々木	勝　敗	順　位
1 飯　田　芳　子(わかたかナイター)		３－０	３－０	３－０	３－０	1
2 二本柳　美　雪(まきの子TTC)	０－３		３－２	３－０	２－１	2
3 宮　川　千　雪(まきの子TTC)	０－３	２－３		３－０	１－２	3
4 佐々木　真由美(まきの子TTC)	０－３	０－３	０－３		－	4

第一試合 １－４　第二試合 ２－３　第三試合 １－３　第四試合 ２－４　第五試合 １－２　第六試合 ３－４

第３４回濱谷杯争奪むつ市卓球選手権大会参加者の留意事項

新型コロナウイルス感染症拡大防止の観点から、本大会への参加にあたって以下の項目についてご協力をお願いいたします。

１．以下に該当する方は、参加をお見合わせください。

◇体調がよくない場合（例：発熱・咳・咽頭痛などの症状がある場合）。

◇同居家族や身近な知人に新型コロナウイルス感染が疑われる方がいる場合。

◇過去１４日以内に政府から入国制限、入国後の観察期間を必要とされている国・地域等への渡航又は当該在住者との濃厚接触がある場合。

２．各自マスクを持参してください（競技中以外はマスクを着用すること）。

３．こまめな手洗い、アルコール等による手指消毒の実施をお願いいたします。

４．他の参加者、役員、スタッフ等との距離の確保に努めてください（できるだけ２m以上。但し障がい者の誘導や介助を行う場合は除きます）。

５．大きな声での会話、応援等は避けてください。

６．感染防止のために主催者が決めた以下の措置をお守りいただき、主催者の指示には従ってください。

① ゲーム開始、終了時の選手同士または味方ベンチ監督・選手との握手、タッチは行わない。

② チェンジエンドは行わない。

③ 選手相互のラケット・ラバー確認は相手にラケットを渡さず、両面がしっかり分かるようにお互い見せ合う。

④ 卓球台の上で手を拭いたりしない。

⑤ シューズの裏を手で拭くことはしない。

⑥ 卓球台、ボールに触れた手で顔（特に眼、鼻、口）を触らないよう努める。

⑦ 競技中は出来るだけ大きな声を出さないようにする。

⑧ 二階観覧席は、席を一つずつ空けるなど、観客の収容率が半分以下になるようする。また立ち見観戦は行わないこと。

⑨ その他主催者の指示事項

７．大会終了後２週間以内に新型コロナウイルス感染症を発症した場合は、速やかに濃厚接触者の有無等について報告してください。

【報告先：むつ市卓球協会事務局　藤田　修　電話番号　０９０－５８４８－４１６４】

第３４回濱谷杯争奪むつ市卓球選手権大会進行表

令和３年３月７日　午前９時
会場　むつマエダアリーナ

区　　分	1	2	3	4	5	6	7	8	9	10
1 コート	小　男 101	小　男 202	小　男 203	小　男 204	小　男 201	小　男 302	小　男 301	小　男 401		
2 コート	小　男 102	小　男 205	小　男 206	小　男 207	小　男 208	小　男 303	小　男 304	小　男 402	小　男 501	小　男 601
3 コート	小　男 103	小　男 210	小　男 211	小　男 212	小　男 209	小　男 306	小　男 305	小　男 403		
4 コート	小　男 104	小　男 213	小　男 214	小　男 215	小　男 216	小　男 307	小　男 308	小　男 404	小　男 502	
5 コート	小女 101	小女 104	小女 201	小女 204	小女 207	小女 301	小女 304	小女 401	小女 501	小女 601
6 コート	小　女 102	小　女 105	小　女 202	小　女 205	小　女 208	小　女 302	小　女	小　女 402		
7 コート	小　女 103		小　女 203	小　女 206		小　女 303				
8 コート	小　女 106	小　女 109	小　女 209	小　女 212	小　女 215	小　女 305	小　女 308			
9 コート	小　女 107	小　女 110	小　女 210	小　女 213	小　女 216	小　女 306		小　女 403	小　女 502	
10 コート	小　女 108		小　女 211	小　女 214		小　女 307		小　女 404		
11 コート	中　男 101	中　男 107	中　男 201	中　男 206	中　男 211	中　男 216	中　男 305	中　男 401	中　男 501	中　男 601
12 コート	中　男 103	中　男 108	中　男 202	中　男 207	中　男 212	中　男 301	中　男 306	中　男 402		
13 コート	中　男 104		中　男 203	中　男 208	中　男 213	中　男 302	中　男 307	中　男 403	中　男 502	
14 コート	中　男 105		中　男 204	中　男 209	中　男 214	中　男 303	中　男 308	中　男 404		
15 コート	中　男 106		中　男 205	中　男 210	中　男 215	中　男 304				
16 コート	中　女 101	中　女 102	中　女 103	中　女 201	中　女 202	中　女 301				
17 コート	中　女 104	中　女 105		中　女 203	中　女 204	中　女 302	中　女 401	中　女 501		
18 コート	中　女 106	中　女 107		中　女 205	中　女 206	中　女 303				
19 コート	中　女 109	中　女 110		中　女 207	中　女 208	中　女 304	中　女 402			
20 コート	一般男 101		一般男 201	一般男 202	一般男 301	一般男 401				
21 コート	一般男 103	一般男 １０４	一般男 203	一般男 204	一般男 302	一般男	一般男 501			
22 コート	一般男 105	一般男 106	一般男 205	一般男 206	一般男 303	一般男 402				
23 コート	一般男 107	一般男 108	一般男 207	一般男 208	一般男 304					
24 コート	一般女 １－４	一般女 ２－３	一般女 １－３	一般女 ２－４	一般女 １－２	一般女 ３－４				

※試合の目安となりますので、コートナンバー、試合の順序等変更になる場合もあります。
※審判～敗者審判とし、1回戦目は、進行で指名する。